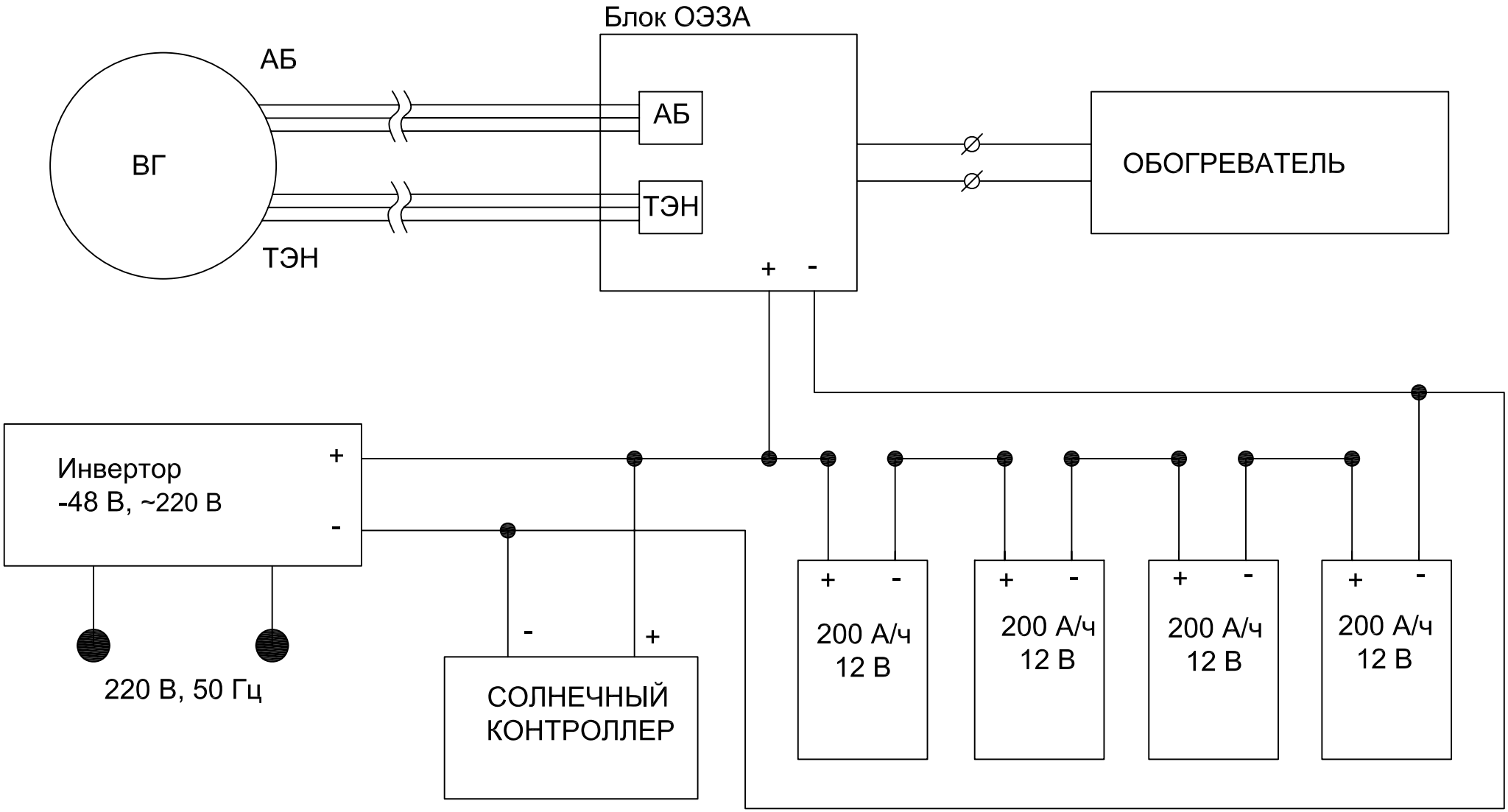
Блок ОЭЗА
АБ
ВГ
ТЭН
АБ
ТЭН
+ -
ОБОГРЕВАТЕЛЬ
Инвертор
-48 В, ~220 В
+
-
220 В, 50 Гц
- +
СОЛНЕЧНЫЙ
КОНТРОЛЛЕР
+ -
200 А/ч
12 В
+ -
200 А/ч
12 В
+ -
200 А/ч
12 В
+ -
200 А/ч
12 В